ARCO

112331

Miscelatore monocomando vasca - comando, deviatore e doccia da incassare nei piani vasca e bocca mm 852 con collegamento a pavimento

Cromo	112331
Nero Opaco	B112331
Nichel Spazzolato	S112331
Oro Lucido	G112331
Crude	K112331

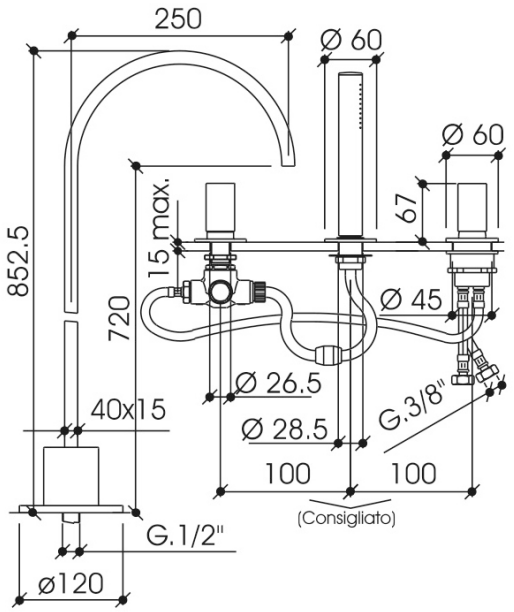

COMPONENTI

Comando da incasso nei piani vasca

Cromo	112300/19C
Nero Opaco	B112300/19C
Nichel Spazzolato	S112300/19C
Oro Lucido	G112300/19C
Crude	K112300/19C

Deviatore da incasso nei piani vasca

Cromo	112300/229C
Nero Opaco	B112300/229C
Nichel Spazzolato	S112300/229C
Oro Lucido	G112300/229C
Crude	K112300/229C

Doccia manuale da incasso nei piani vasca

Cromo	112300/189B
Nero Opaco	B112300/189B
Nichel Spazzolato	S112300/189B
Oro Lucido	G112300/189B
Crude	K112300/189B

Bocca mm 852 con collegamento a pavimento

Cromo	112331/29C
Nero Opaco	B112331/29C
Nichel Spazzolato	S112331/29C
Oro Lucido	G112331/29C
Crude	K112331/29C