ELLE

112322/29B

Erogatore da terra
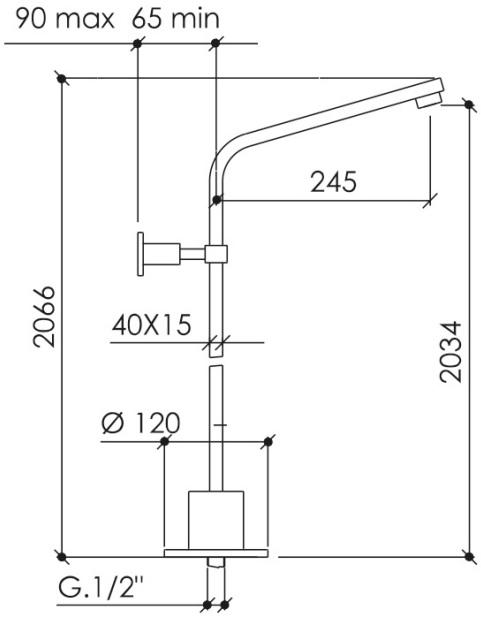
Cromo 112322/29B