JUST

334020/F

Bidet monoforo bocca Ø mm 18,5 con rompigetto e con piletta
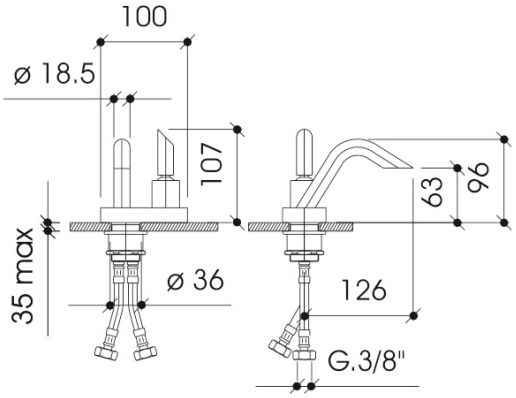
Cromo 334020/F