ZERO

113105/F

Miscelatore monocomando lavabo monoforo con piletta
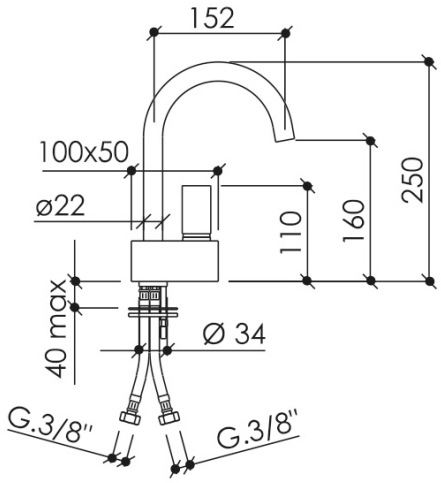
Cromo 113105/F