PEOPLE

162400

Miscelatore monocomando vasca - comando, deviatore, doccia e bocca mm 230 da incassare nei piani vasca

Cromo	162400

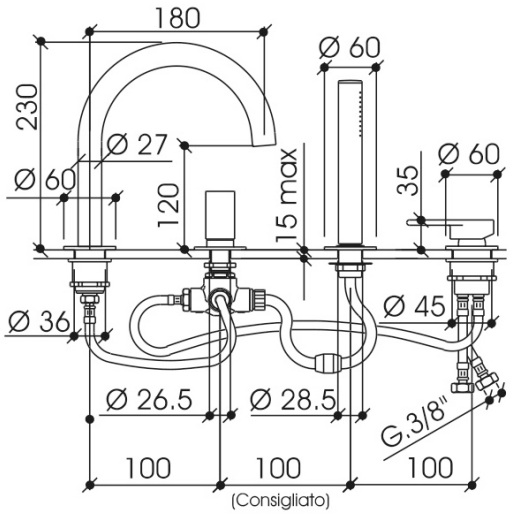

COMPONENTI

Comando leva People da incasso nei piani vasca

Cromo	162300/19C

Deviatore da incasso nei piani vasca

Cromo	112300/229C

Doccia manuale da incasso nei piani vasca

Cromo	112300/189B

Bocca mm 230 da incasso nei piani vasca

Cromo	112400/29B